エラー

一部の要素が2Dでは表示されるが、3Dで表示されない

平面図で作図したものが、3D画面で表示されないことがあります。

殆どの原因がメッシュの形状にあります。下の画像を確認ください。

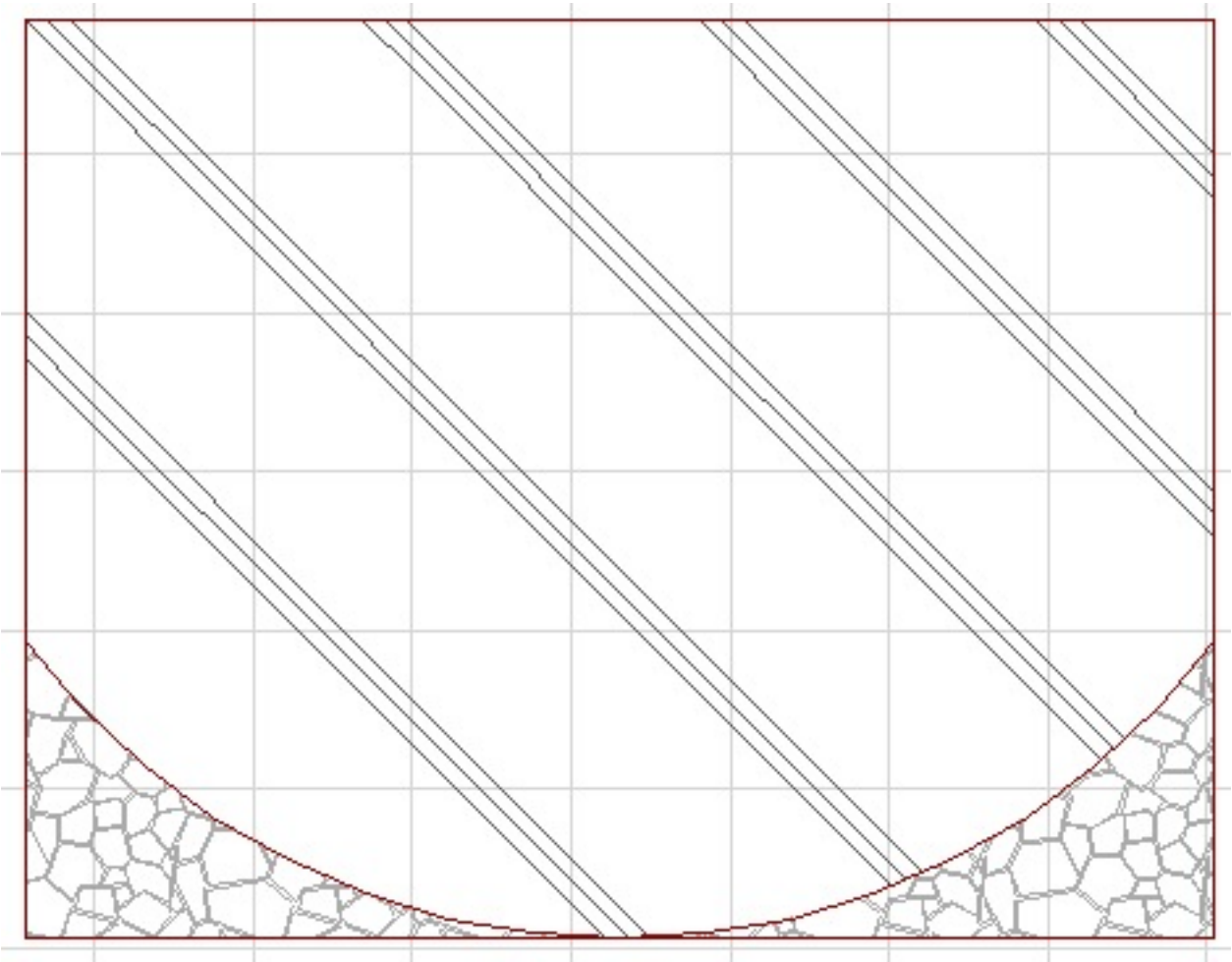

メッシュで作成された石貼りの先が細長くなっています。

このような形状の場合、エラーになり2Dでは表現できるのに3Dでは表現できない形状であると認識されてしまうことがあります。

対処方法は、細長く尖っているところをカットして点を増やすことで解消されます。

1. メッシュの角で長押しをしてペットパレットを表示させます。
2.

(c) 2025 RIK <ksumatani@rikcorp.jp> | 2025-07-12 14:01:00
URL: http://faq.rik-service.net/index.php?action=artikel&cat=19&id=78&artlang=ja

エラー

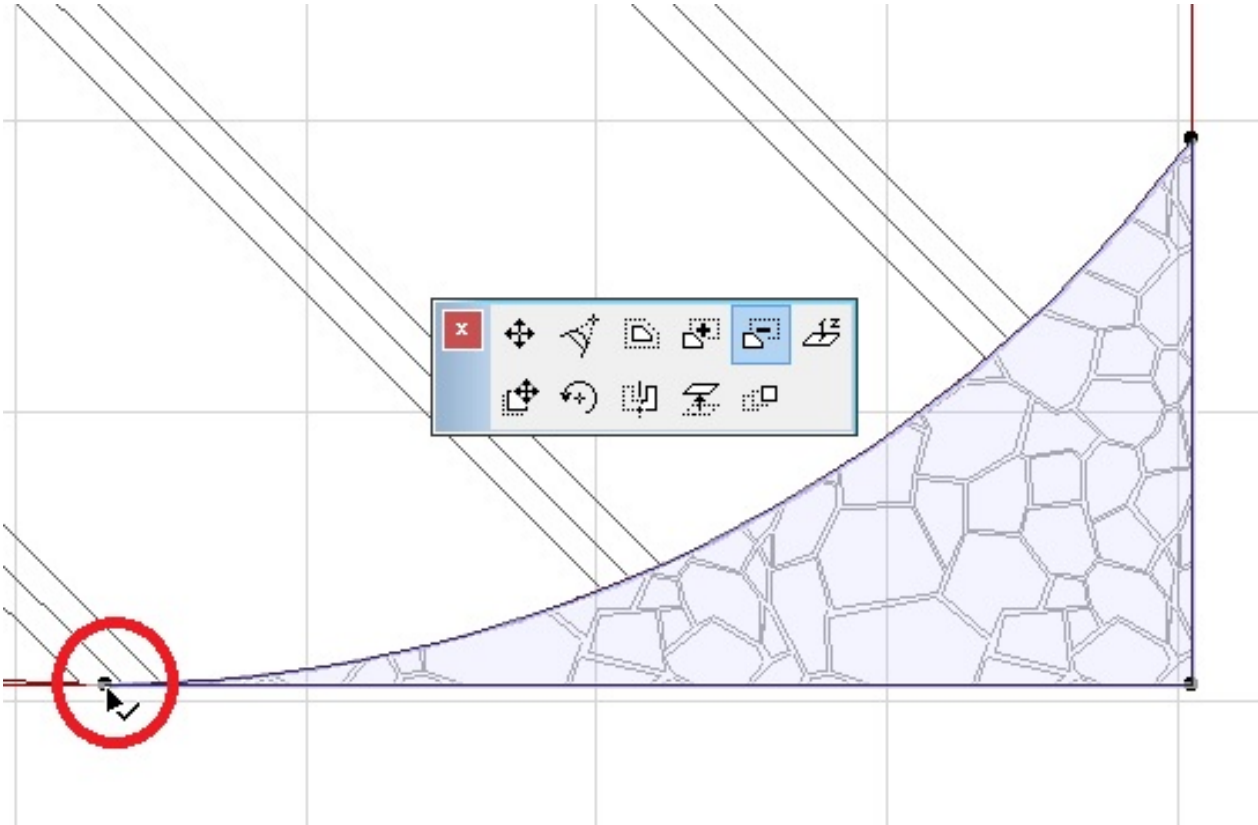

3. ポリゴン削除をクリックし角のところを図面に影響ない程度にカットをします。
4.

(c) 2025 RIK <ksumatani@rikcorp.jp> | 2025-07-12 14:01:00
URL: http://faq.rik-service.net/index.php?action=artikel&cat=19&id=78&artlang=ja

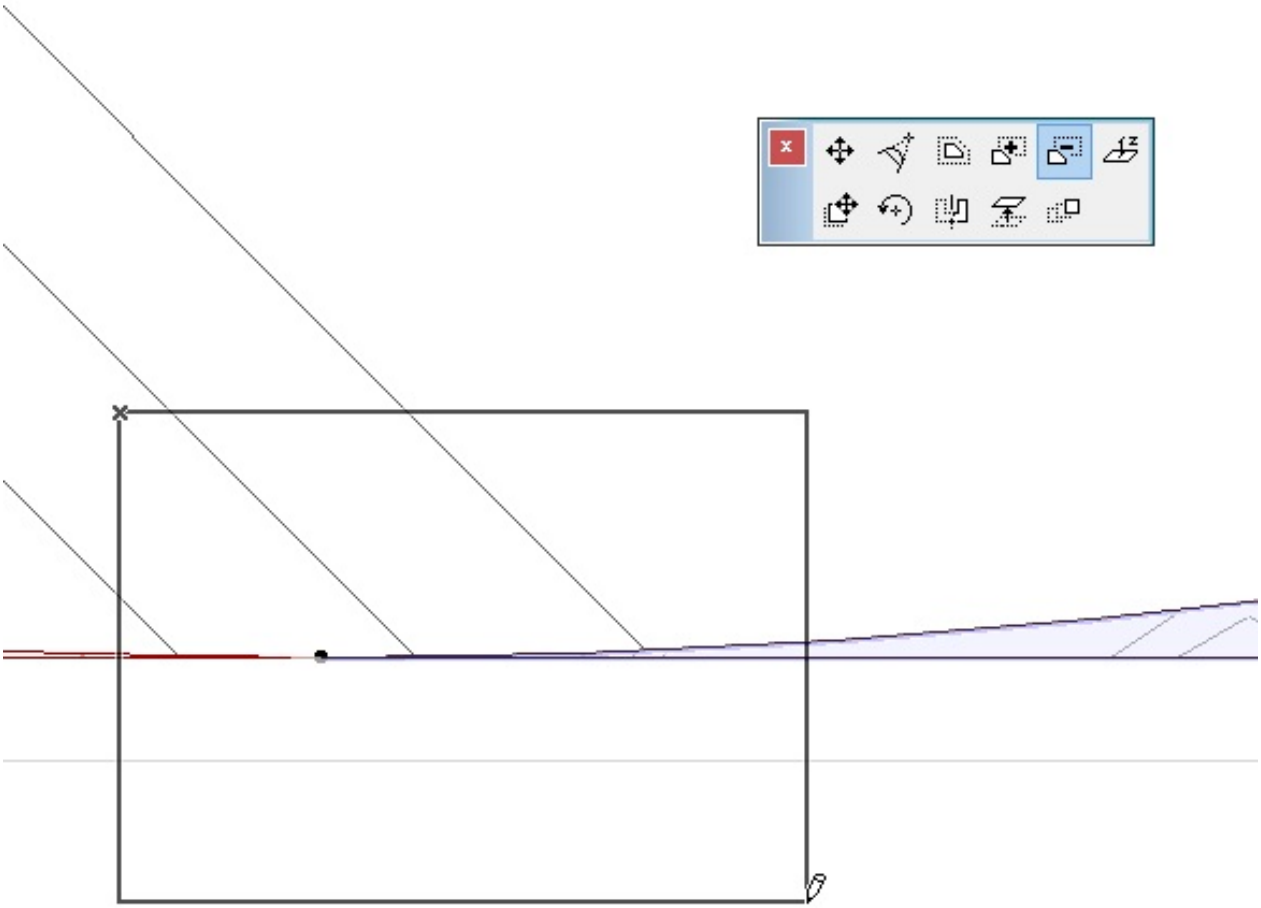

5. これで3D画面でも表示されるようになります。

関連項目

- 最後の操作中にエラーが発生しました。
- 図面上にある商品や素材の検索をしたい

一意的なソリューション ID: #1077
製作者: ヘルプデスク
最終更新: 2019-03-23 11:49

(c) 2025 RIK <ksumatani@rikcorp.jp> | 2025-07-12 14:01:00
URL: http://faq.rik-service.net/index.php?action=artikel&cat=19&id=78&artlang=ja